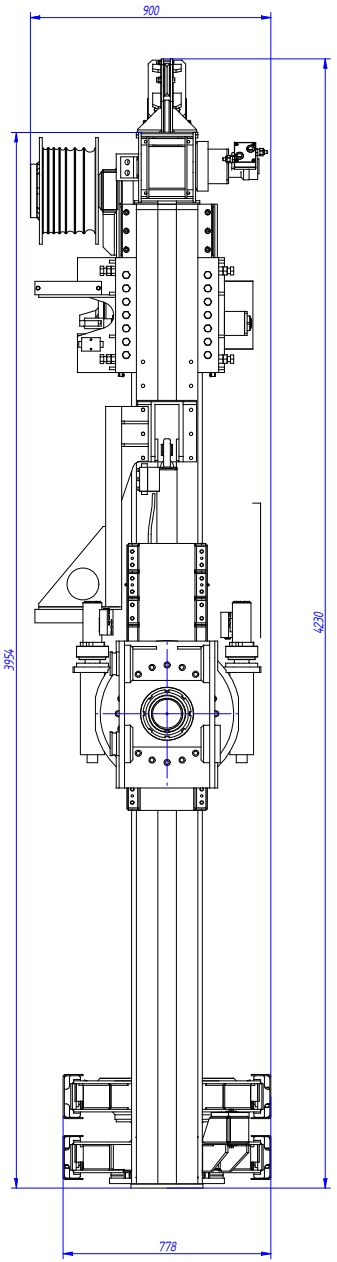

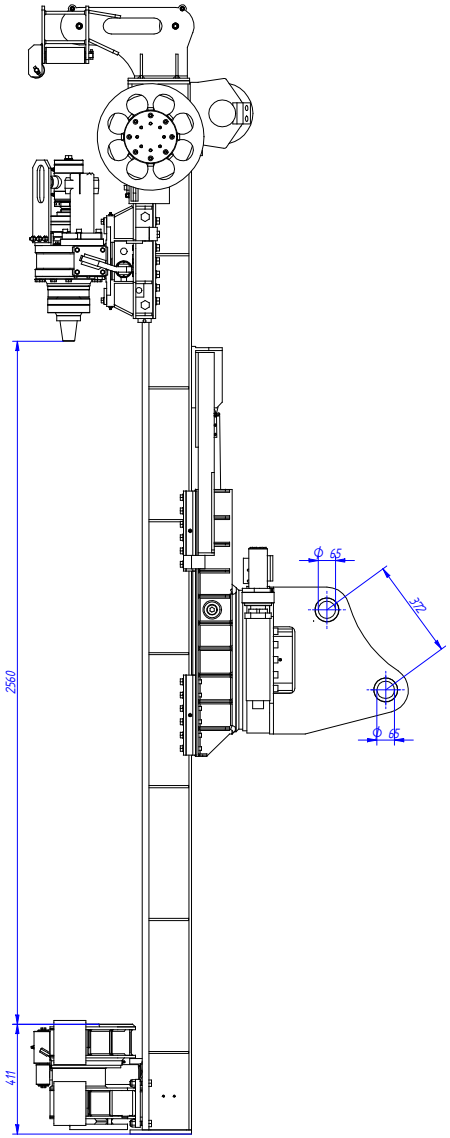

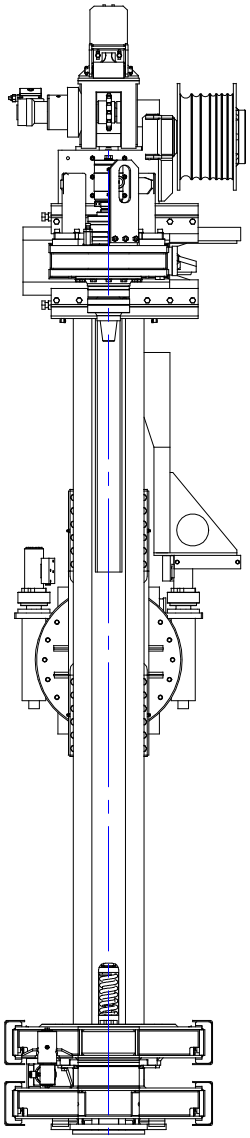

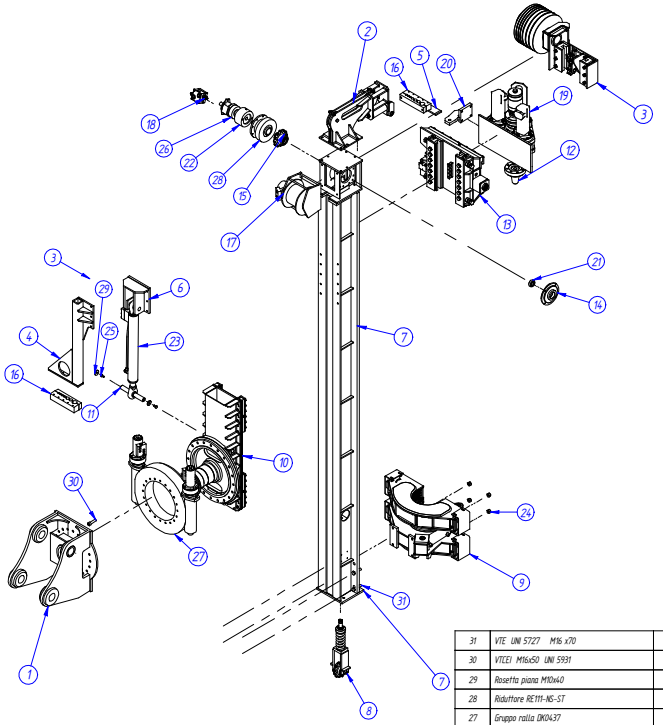

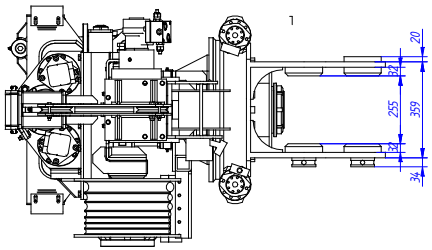

Pos.	Descrizione	Qtà	Cod. dis/Nome file	Materiale	Massa	Cod. meccan.
31	VTE UNI 5727 M16 x70	4	Vte M16x70.par	S 355 J2 H	0,6 kg	
30	VTCEI M16x50 UNI 5931	20	Vtcei M16x60.par	-	0,0 kg	121160602
29	Rosetta piana M10x40	2	rosetta piana M10-ø40.par	C 40	0,1 kg	1188P1040
28	Riduttore RE111-NS-ST	1	RID-RE111-NS-ST-a.par	S 355 J2 H	16,0 kg	0200038R
27	Gruppo rulla DK0437	1	Rulla DK-0527_2-2M.asm		0,0 kg	1000300
26	Motore MGLR 160	1	MOT-MgLr 160 as.par	S 355 J2 H	7,1 kg	0200038A
25	Vte M10 x 20	2	m10 x 20.par		0,0 kg	116100202
24	Dado esag cuftab M 160 UNI 7474	4	M 16 cuftab.par	S 355 J2 H	0,2 kg	13116A
23	Assieme pistone controslitta	1	H0 B01 00575.asm		18,5 kg	0600060AV
22	Freno idr. neg. XF-xx-UT68	1	Freno XF-xx-UT68.par	Fe 430 B	7,1 kg	
21	Cuscinetto orient. a sfere 2205	1	Cusc._rad._sfere_2205.par	S 355 J2 H	0,1 kg	1102205
20	Assieme staffa rotary (lux)	1	B1 X03 00016 00.pwd	steel	3,7 kg	610102007
19	Montaggio rotary RM 450-550 (520) eaton 4000	1	B0 X03 00000 03.asm		0,0 kg	
18	ASSIEME VALVOLA	1	Ass. valvola VCR1 03 DAF.asm		3,4 kg	0200038C
17	NP12 DINAMIC OIL	1	Argano NP12 dinamic oil.par	Berilio	100,0 kg	02101021
16	SUPPORTO TUBI	2	30-2-00218-00.par	Fe430	0,0 kg	
15	Pignone 1"1/4 Z12 cuffia FM20	1	27-2-00025-00.par	Acc. C45	3,5 kg	095012S
14	Flangia cuffia FM20	1	27-2-00024-00.par	Fe 430 B	2,7 kg	566002000
13	Carrello rotary M20-M21	1	26-0-00005-00.asm		661,7 kg	601002000I6
12	Flangia + giunto conico 2"3/8 A.R.	1	21-1-00133-00.asm		0,0 kg	6080M2001
11	Perno Φ30x235	1	14-2-00027-00.par	Acc. C40	1,3 kg	506002007
10	Controslitta mast 25kN	1	14-0-00016-00.asm		88,1 kg	
9	MORSA M20-M21 a(230 ammin70133) ammax2201180)	1	12-0-00034-00.asm		190,4 kg	702002003
8	Tendicatena Z12 FM20	1	11-0-00003-00.asm		11,6 kg	591002011
7	Assieme mast M20 L = 3945	1	07-2-00694-02.asm		310,4 kg	
6	Supporto controslitta M20	1	07-2-00239-00.par		13,1 kg	
5	PIATTO SP 10	1	07-1-01439-00.par	Fe430	0,0 kg	
4	SUPPORTO TUBI LATO MAST	1	07-1-01438-00.asm		0,0 kg	
3	RULLO PER TUBI IDRAULICI	1	07-0-00191-01.asm		0,0 kg	
2	Falchetto M20-M21 H260 con guidacavo	1	07-0-00017-00.asm		17,5 kg	
1	Snodo rulla mast lavorato NEW HOLLAND E145	1	06-2-00161-00.par	Fe430C	117,6 kg	

QUOTE SENZA TOLLERANZA

LAVORAZIONI MECC.
Da 1 a 30 ±0,05
Da 30 a 80 ±0,1
Da 80 a 150 ±0,15
Da 150 a 500 ±0,2

CARPENTERIE UNI EN 22768/1 C - m
Da 1 a 6 ±0,1
Da 6 a 30 ±0,2
Da 30 a 120 ±0,3
Da 120 a 400 ±0,5
Da 400 a 1000 ±0,8
Da 1000 a 2000 ±1,2
Da 2000 a 4000 ±2
ANGOLI ±30'

LAVORAZIONI MECC. UNI EN 20286

Questo disegno è di proprietà della **MORI** s.r.l. Foundations Technology. Senza preventiva autorizzazione dei suoi organi competenti non può essere riprodotto integralmente o parzialmente o comunque divulgato a terzi.

RIGOSITA:
Togliere spigoli vivi con Sm 0,5=1x45°
Raggi di raccordi: R 0,5=1

T. term. / T. superf.

FIRMA	N° PR	DATA	DESCRIZIONE

Modifiche

Mori s.r.l.
Foundations technology
C.da Molino, 41
63010 CAMPOFILONE (AP)
Tel. 0734/931089 fax 0734/931248

Gruppo –
Sottogruppo –
Denominazione Applicazione per ESCAVATORE
PESO 1631,3 kg
MATERIALE

Formato:	DISEGNATORE	DATA	CONTROLLATO	DATA	SCALA	Foglio:
A1	N. G.	28/07/03			1 : 10	1 di 1

COD. MECCANOGRAFICO
N° DISEGNO 07-0-00128-00.asm